Deltacalor - vízteres törülközőszárítós radiátor		BASIC	RIB
Kialakítás		egyenes	ívelt
Tagok száma	db	42	42
Teljesítmény (50/30°C mellett)	W	1084/584	1084/584
Űrtartalom	lit	10,6	10,6
Max. üzemi hőmérséklet	°C	90	90
Max. üzemi nyomás	bar	5	5
Elektromos csatlakozás	V/Hz	230/50	230/50
Kiegészítő elektromos teljesítmény	W	-	-
Szélesség (A)	mm	600	600
Külső kötéstávolság (B)	mm	570	570
Belső kötéstávolság	mm	50	50
Felső felfüggesztés távolsága	mm	340	340
Mélység	mm	87,5	87,5
Magasság (H)	mm	1810	1810
Nettó súly	kg	29	30
Érintésvédelem		IP44	IP44
Érintésvédelmi osztály		II.	II.

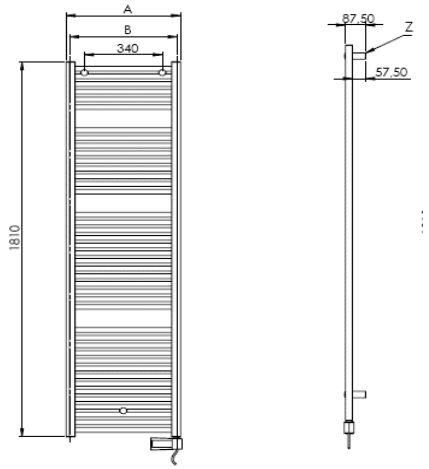

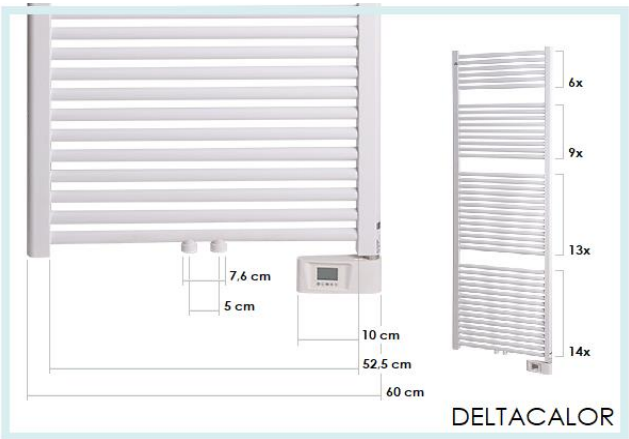

DELTACALOR